10GHz

Simple y Barato

10GHz QRG

- Recomendación IARU para Región 2

  10.000MHz a 10.500MHz
- Ventana **DX 10.368MHz**
- Balizas **10368.3 - 10368.4MHz**
- Satelites **10450.0 - 10500.0MHZ**

Actividad

Que podemos hacer en esta banda?

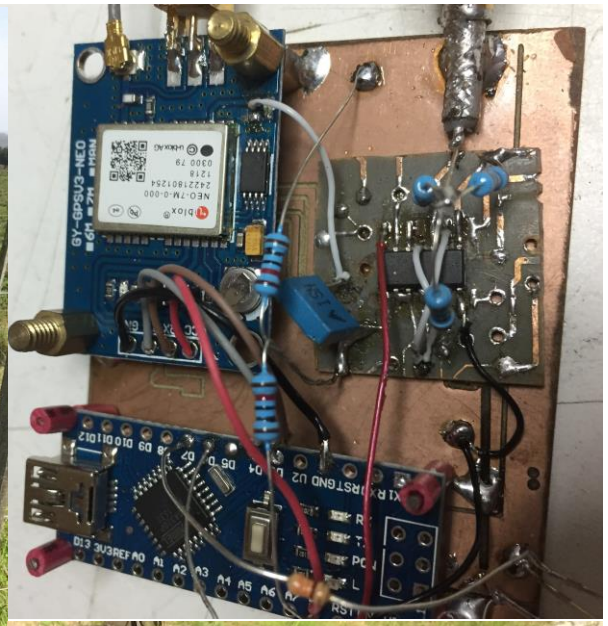

LNBd Ku (Low Noise Block downconverter)

Este económico dispositivo que usamos para la recepción de TV satelital, es un receptor “todo en uno” y usa la conversión para abajo de frecuencia, para que poder usar bajadas coaxial económicas.

Por que Ku, esta es la banda usada comercialemnte para satélites que trasmiten entre 10,750 hasta 12,250MHz lo hace apropiado para la recepción de 3cm.

Como realizar nuestro primer QSO en 10GHz

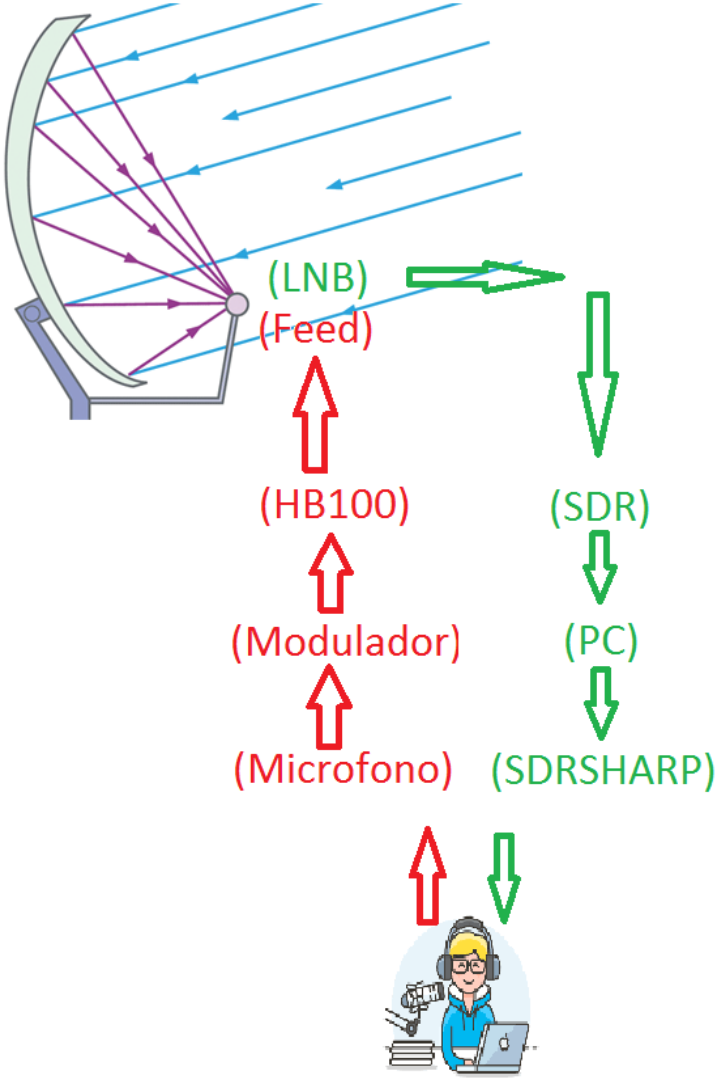

LNBd Ku (Low Noise Block downconverter)

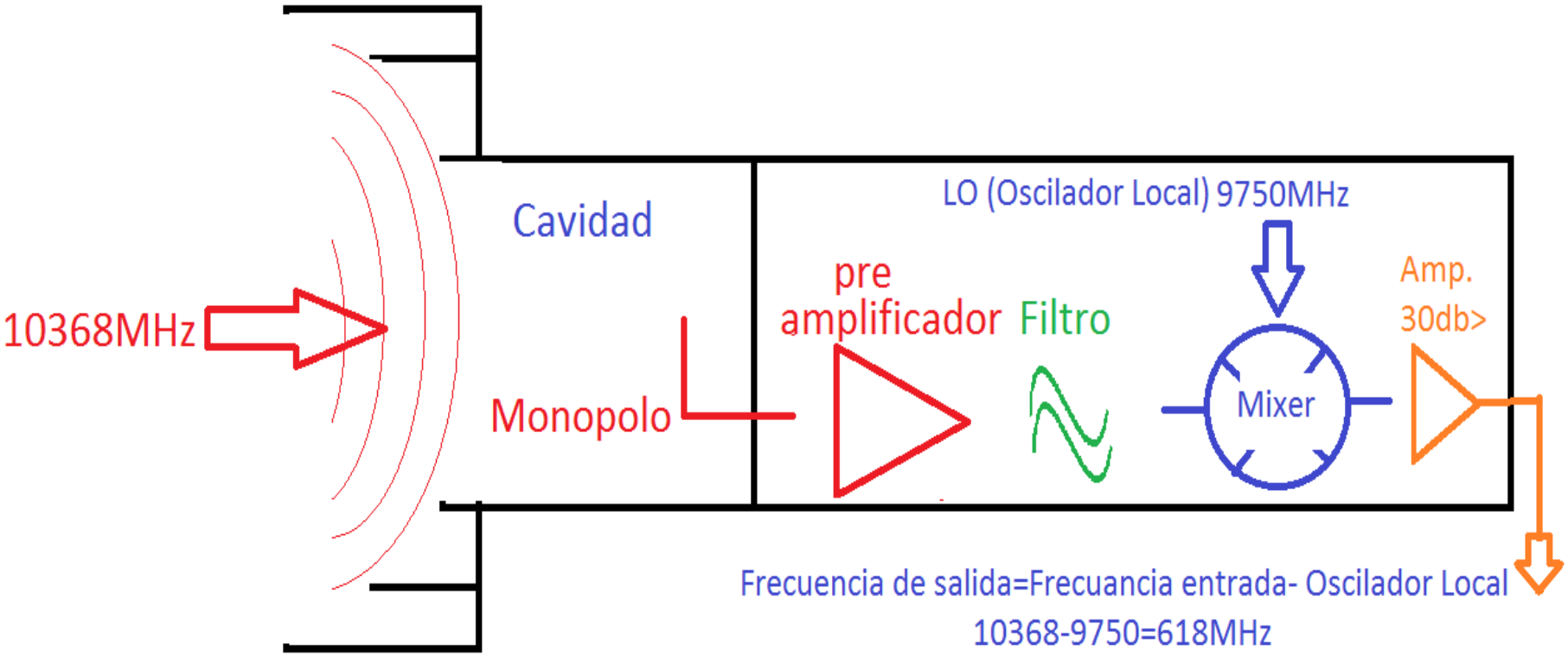

SDR (Radio Definida por Software)

- Un concepto sencillo, basado en uno de los mas grandes dispositivos tecnológicos al alcance de los radioaficionados!
- **El SDR**

SDR (Radio Definida por Software)

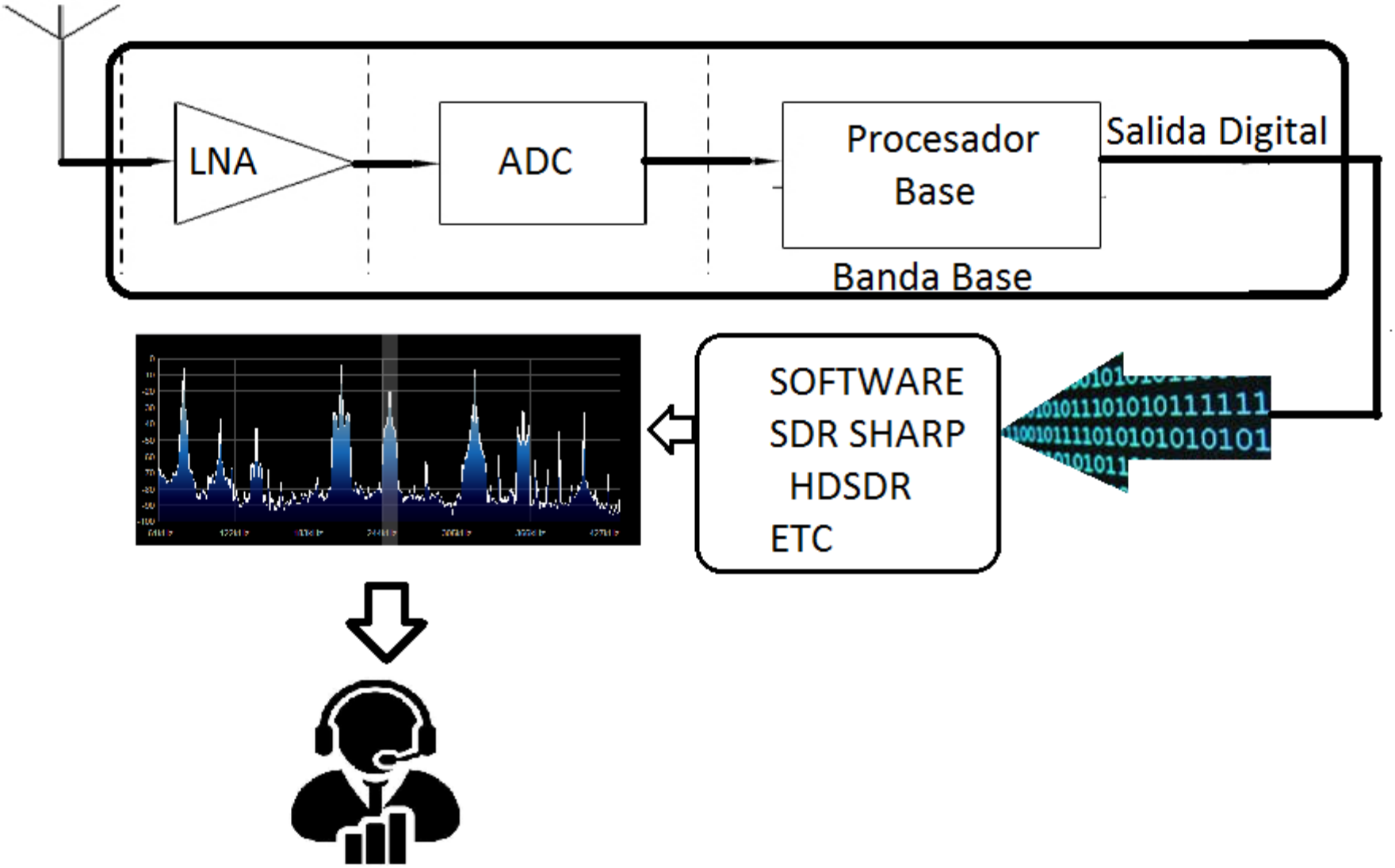

RECEPTOR para 10GHz

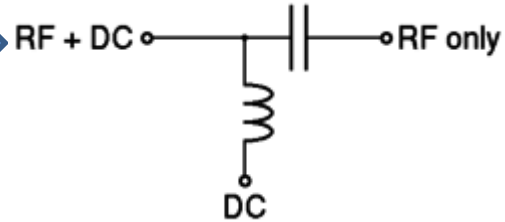

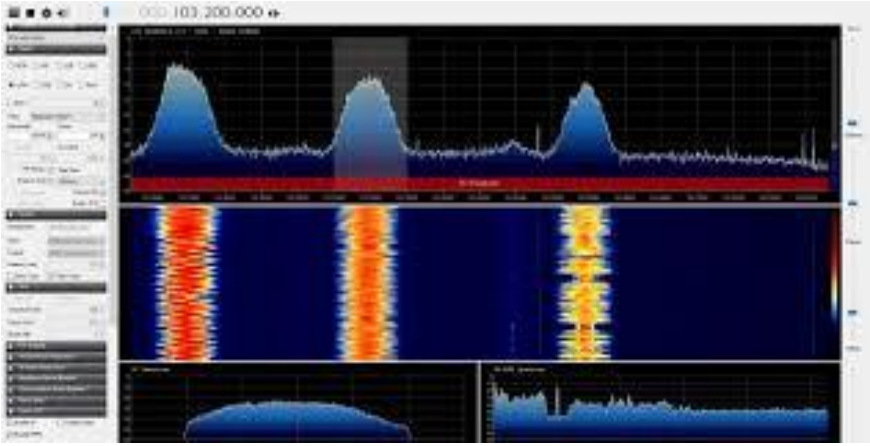

HB100 (TX)

- **Modulo HB100**

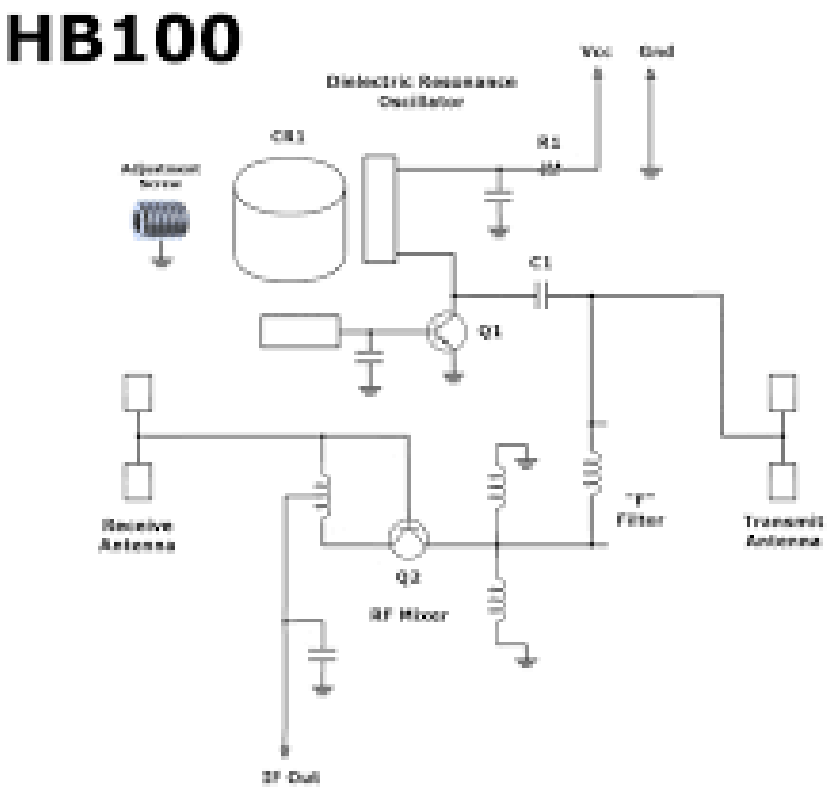

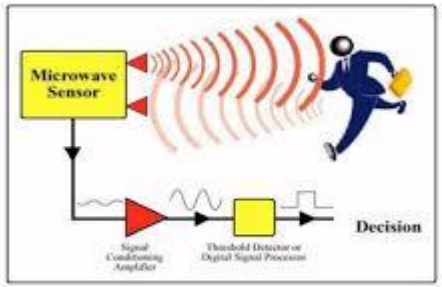

HB100 (TX)

DRO Resonador dieléctrico , el material dieléctrico no es conductor

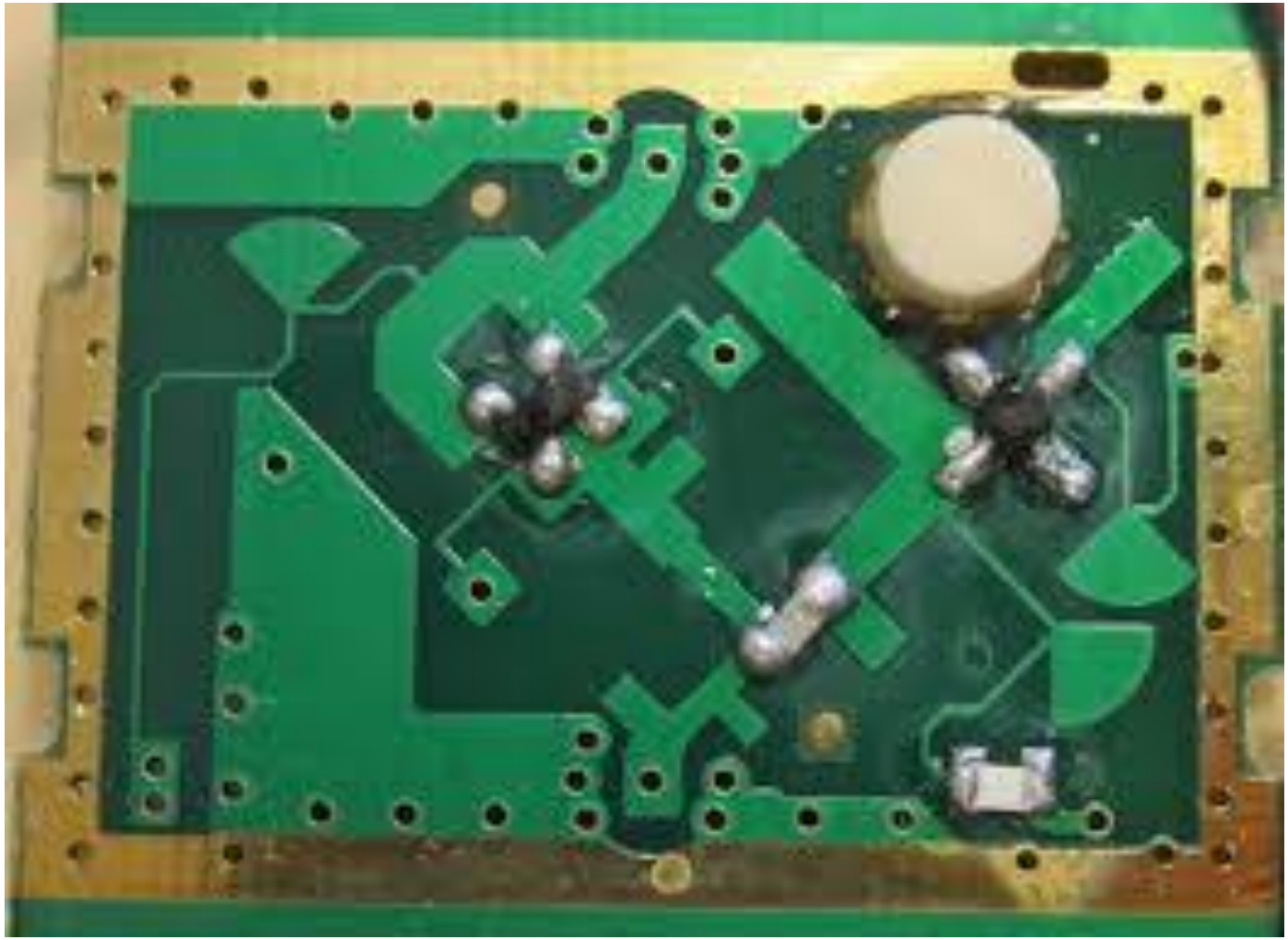

HB100 (TX)

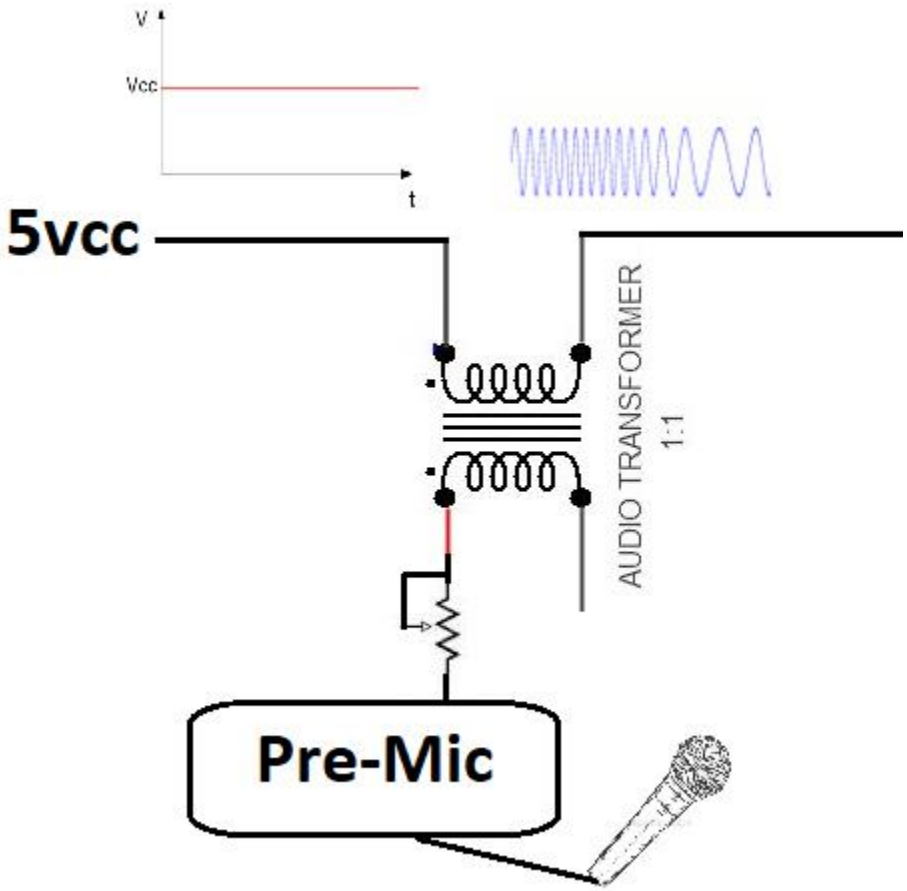

HB100 pinout

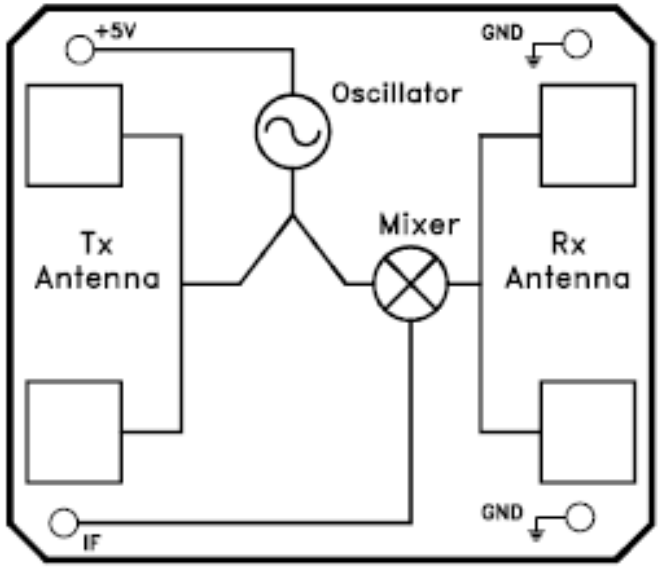

Feed-Alimentacion

Parabólicas

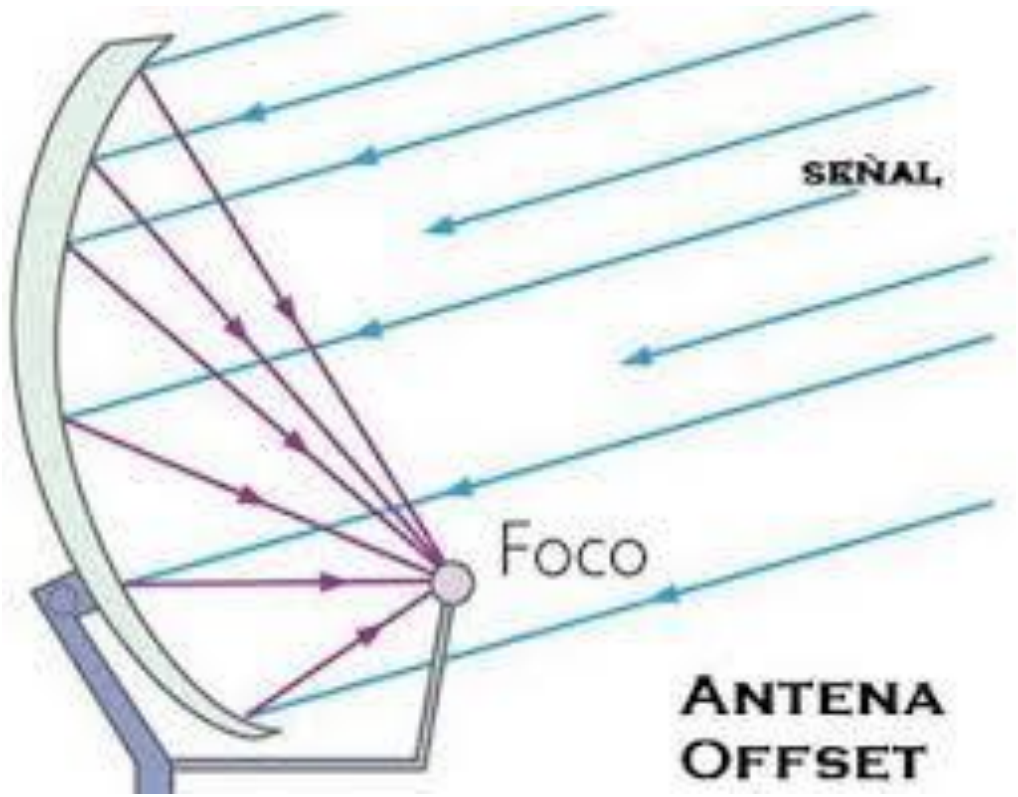

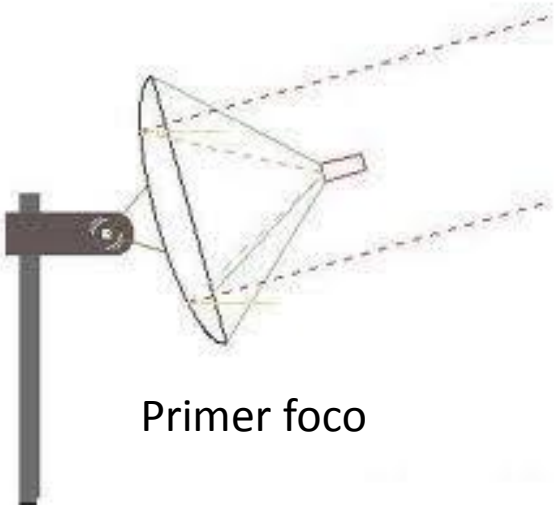

35db+

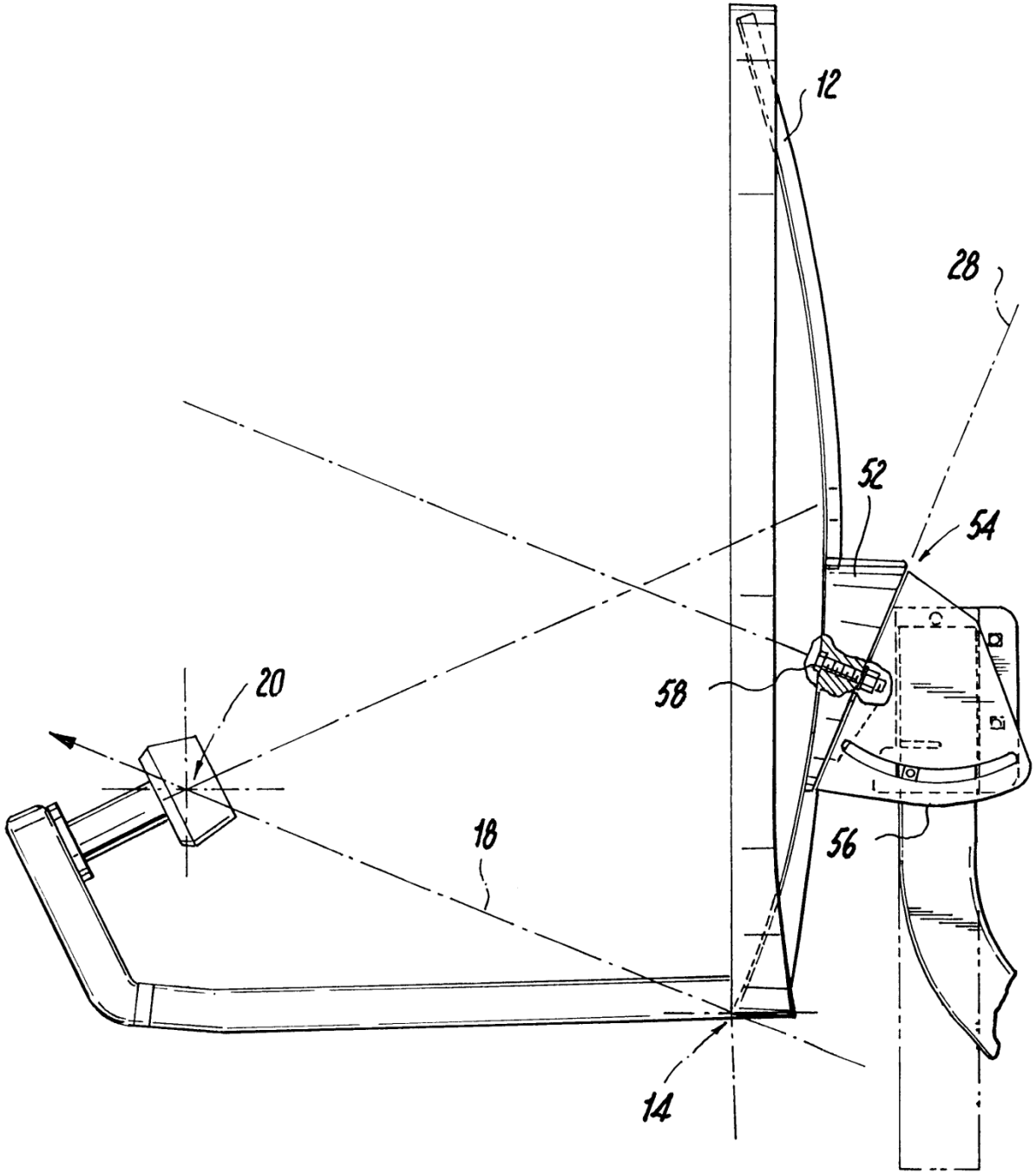
12
28
52
54
58
20
18
56
14

SISTEMA FUNCIONAL